Super Ion Air Wipe

スーパーイオンエアワイプ™

リング状のイオン化エアフローが
部品の周りを拭い取ります。

パイプ等の表面を連続高速静電除去と
クリーニング

スーパーイオンエアワイプとは？

スーパーイオンエアワイプは製品表面から静電気と汚染物を除去するために均一な360°のイオンエアストリームを発生します。
パイプ、ケーブル、尖った製品、ホース、棒状のもの等に使用することに最適です。しかも、最大のイオンエアフローですが、圧縮エアの消費量は最小です。

RoHS COMPLIANT

MEETS OR EXCEEDS OSHA REQUIREMENTS

何故、スーパーイオンエアワイプ？

スーパーイオンエアワイパーは中を移動する部品に

大容量高速フローは移動する部品に吹き付け、そして静電気を除去するイオンでダストを吹き飛ばします。エアフローは表面に留まり、そしてスーパーイオンエアワイパーが設置された位置から数メートル有効です。オプションの圧力レギュレータは圧縮エア容量と速度を連続的にコントロールできます。圧力が高いと強力なワイパーになります。圧力が低いと低い風力と低速度で広範囲に有効になります。

この点で、連続的に移動する部品を広範囲に均一に除去する方法がありませんでした。固体のリングを通してワイア、チューブまたは押出成型品のような連続的に移動する部品　　することは困難でした。表面の周りにイオナイザーを連続的に配置することは均一なエアフローが難しく、そして高コストになりました。スーパーイオンエアワイパーの分割デザインは複数のイオナイザーが必要ないように移動部品表面の周りにクランプを容易に脱着できることによって問題を解決しました。

スーパーイオンエアワイパーは軽量、背面のタップネジ穴を使用して容易に設置できます。丈夫なパイプで固定することも可能です。スーパーイオンエアワイパーの半分づつを保持するカップリング金具は設置や移動を容易にできます。

分割可能なデザインは移動する製品に容易にフィットします。従って、糸通しのような作業は必要ありません。

アプリケーション

- 押出成形品のクリーン化と静電気除去
- パイプ、チューブ、ワイアの静電気除去
- プリント工程前の静電気除去
- 塗装工程前のダスト除去

利点

- 圧縮エア消費量低減
- 高速静電気除去
- 低騒音
- 非接触方式
- 4.6mまで効果有
- 耐衝撃性、非放射線方式
- コンパクト、頑丈、容易な設置取付
- 駆動部品無ー低メンテナンス性
- 風量や風速の調整可

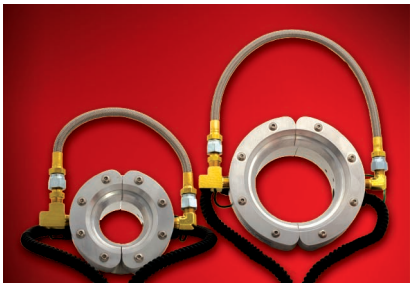

スーパーイオンエアワイパーには2インチ(51mm)と4インチ(102mm)径の2機種があります

スーパーイオンエアワイパーの動作原理

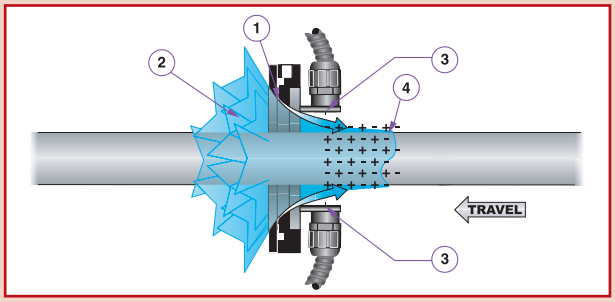

スーパーイオンエアワイパーはスーパーエアワイパーと高圧電源で供給されたイオン化部を組合せた製品です。圧縮エアは高速でスーパーエアワイパーのリング状の小さなノズル(1)を通して射出されます。周囲の空気を誘導して円錐状の360°リング状エア流が発生されます(2)。カラーを通過したエア流は2つのコロナ放電エリアでイオン化されます(3)。イオン化された高速エア流はスーパーイオンエアワイパーを通して移動する製品の表面に当たり(4)、均一に静電気を除去し、そして表面からダストや汚れを取払います。

スーパーイオンエアワイパーの仕様

EXAIR Model 7901, 7907, 7940 or 7941 Power Supply (5 kV) is required for bar operation. See page 65 for details.

証明書：スーパーイオンエアワイパーは米国、カナダ国の安全基準に準拠したUL製品です。高圧電源は米国、カナダ国の安全基準に準拠したUL製品で、CEやRoSHにも適合しています。

高圧電源：5KV使用時、最大5mA

可燃性物質またはガスの近くで使用しないでください。

各部の材質：

スーパーイオンエアワイパー：アルミニウム

イオン化部：アルミニウム

プラスチックパーツ：UL rated 94 HB

エミッタ：ステンレス鋼

最大使用環境温度：74℃

シム：さらに強力なエアが必要な場合、厚目のシムに交換してください。

圧縮エア：1/4 NPT スーパーイオンエアワイパー性能

Model 7462スーパーイオンエアワイパーキットはスーパーイオンエアワイパー、シムセット、高圧電源、フィルタ、圧力レギュレータを含みます。

スーパーイオンエアワイパー性能

80 PSIG (5.5 BAR)	Air Consumption		Sound Level	Dissipates 5kV*
MODEL	SCFM	SLPM	dBA	SECONDS
7162	29.5	835	77	0.20
7164	50.2	1422	81	0.20

＊目標物から305mm離れた位置

スーパーイオンエアワイパー外形寸法

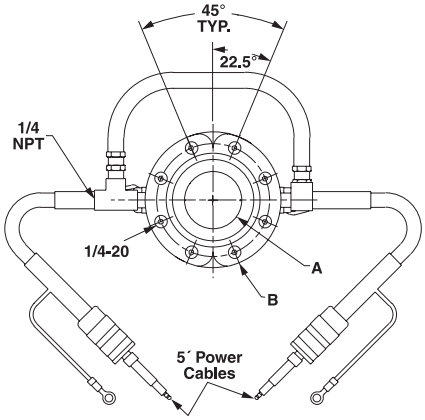

MODEL	A	B	C
7162	2" (51mm)	4.75" (121mm)	2.70" (69mm)
7164	4" (102mm)	6.75" (171mm)	2.70" (69mm)

Super Ion Air Wipe	
Model #	Description
7162	2" Super Ion Air Wipe
7164	4" Super Ion Air Wipe
7262	2" Super Ion Air Wipe and Power Supply
7264	4" Super Ion Air Wipe and Power Supply

Super Ion Air Wipe Kit	
Kit includes a Super Ion Air Wipe, shim set, Model 7901 Power Supply, filter separator and pressure regulator (with coupler).	
Model #	Description
7462	2" Super Ion Air Wipe Kit
7464	4" Super Ion Air Wipe Kit

Accessories and Components	
Model #	Description
7901	2 Outlet Power Supply (115V, 50/60 Hz)
7907	2 Outlet Power Supply (230V, 50/60 Hz)
7940	4 Outlet Power Supply (115V, 50/60 Hz)
7941	4 Outlet Power Supply (230V, 50/60 Hz)
7902	Extension Cable, shielded, 5' (1.52m) length (1 male and 1 female fitting)
9001	Auto Drain Filter Separator, 3/8 NPT, 65 SCFM (1841 SLPM)
9008	Pressure Regulator with Gauge, 1/4 NPT, 50 SCFM (1416 SLPM)
7905	Static Meter

CS Tech Customer Satisfaction Technology
有限会社 シーエス技研　〒104-0041 東京都中央区新富 1-15-11 マキプラザ 605
Tel.03-3206-6832　Fax.03-3206-6829
Mail：info@cstechkk.co.jp
http://www.cstechkk.co.jp/